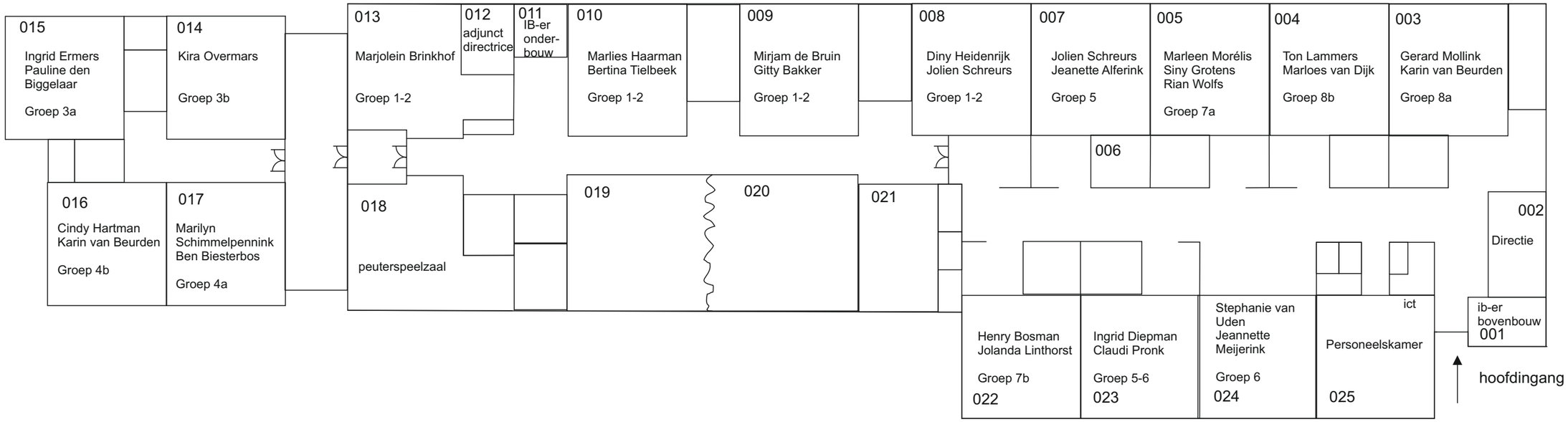Overzicht groepen 2011-2012